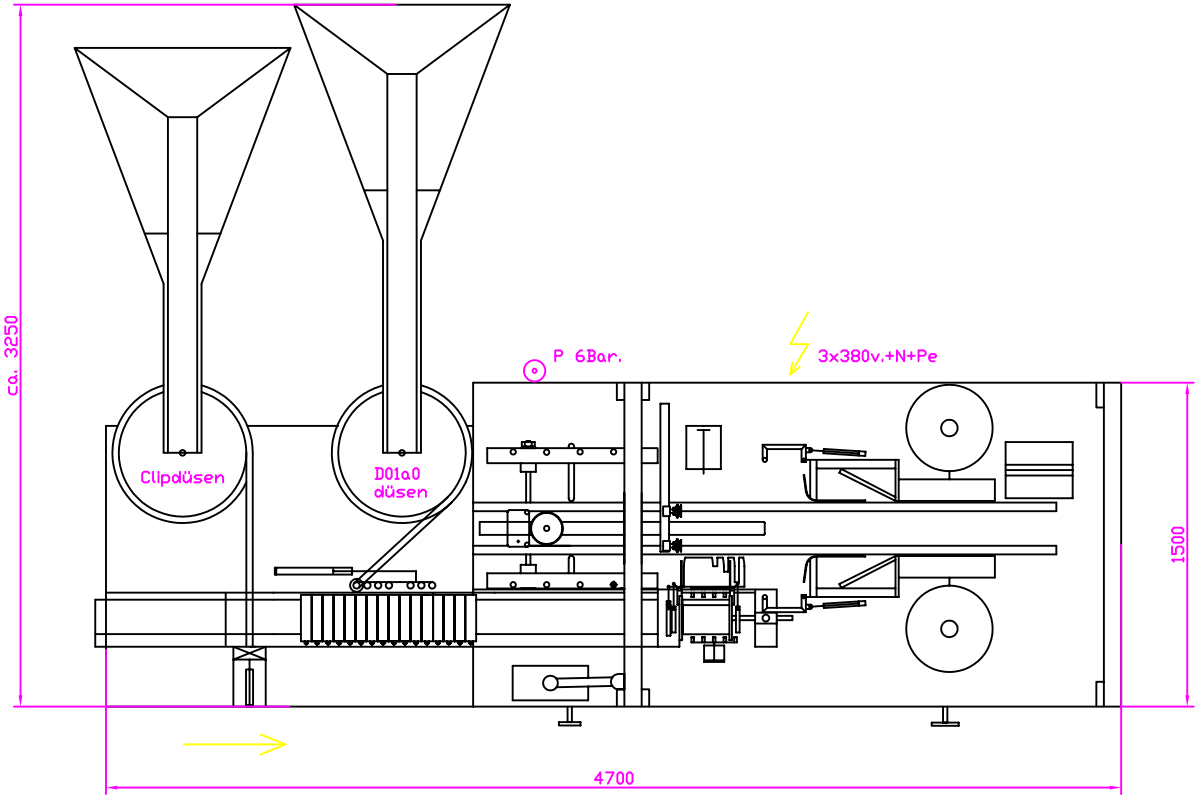

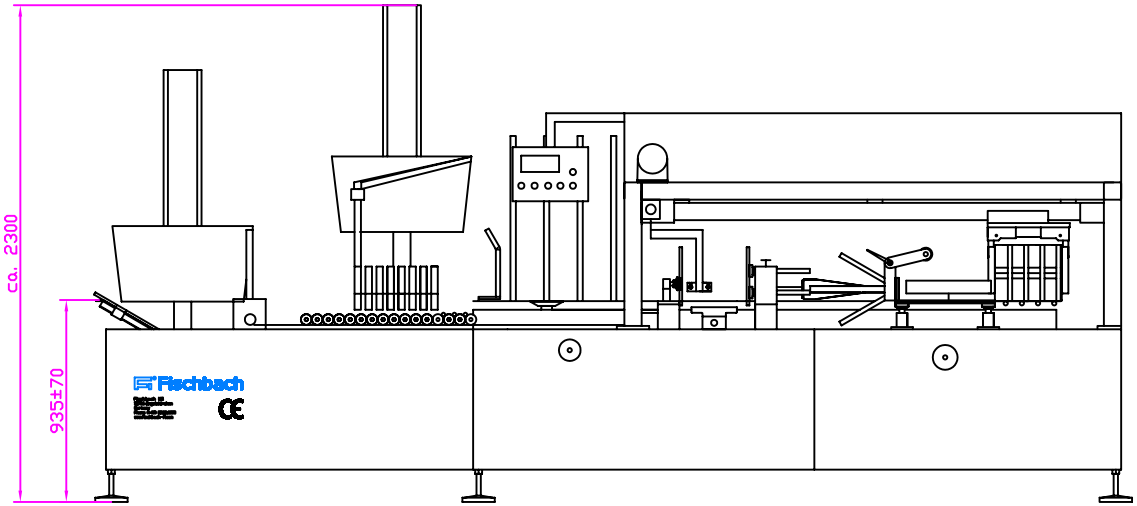

ALFRED FISCHBACH KG
57555 ZIMMERSCHEID
Kunststoff-Technik
Vorrichtungs- und Maschinenbau

Toleranzen ohne Toleranzangabe nach
ISO 2768 - m

	Name	Datum
Gez.:		30.06.03
Gepr.:		
Norm:		
Ersatz z. N:		

Nbx

Benennung
Cartridge Packer
FI-CH (D01A□, D10/D17)

Zeichnungsnr.
Floor Plan

Blatt
01

Maßstab
Werkstoff

CAD A1

Gesehen z. Druck

Datum | Name | Änderung | Blatt

Pfad: